FICHA TÉCNICA
Tablero Laminado de **Interior**

ESPECIFICACIONES DEL MATERIAL

Material:	WPC / PVC
Aplicación:	Interior
Presentación de Venta:	Caja
Piezas por Caja:	5 Piezas
M2 por Caja:	8.70 m²
M2 por Pieza:	1.74 m²
Peso por Pieza:	9.5 kg

- Resistente al agua
- Se adapta a cambios climáticos
- Resistente a termitas
- Amigable con el medio ambiente
- Bajo mantenimiento

DIMENSIONES DE LA PIEZA

Al: .9 cm / An: 60 cm / La: 290 cm

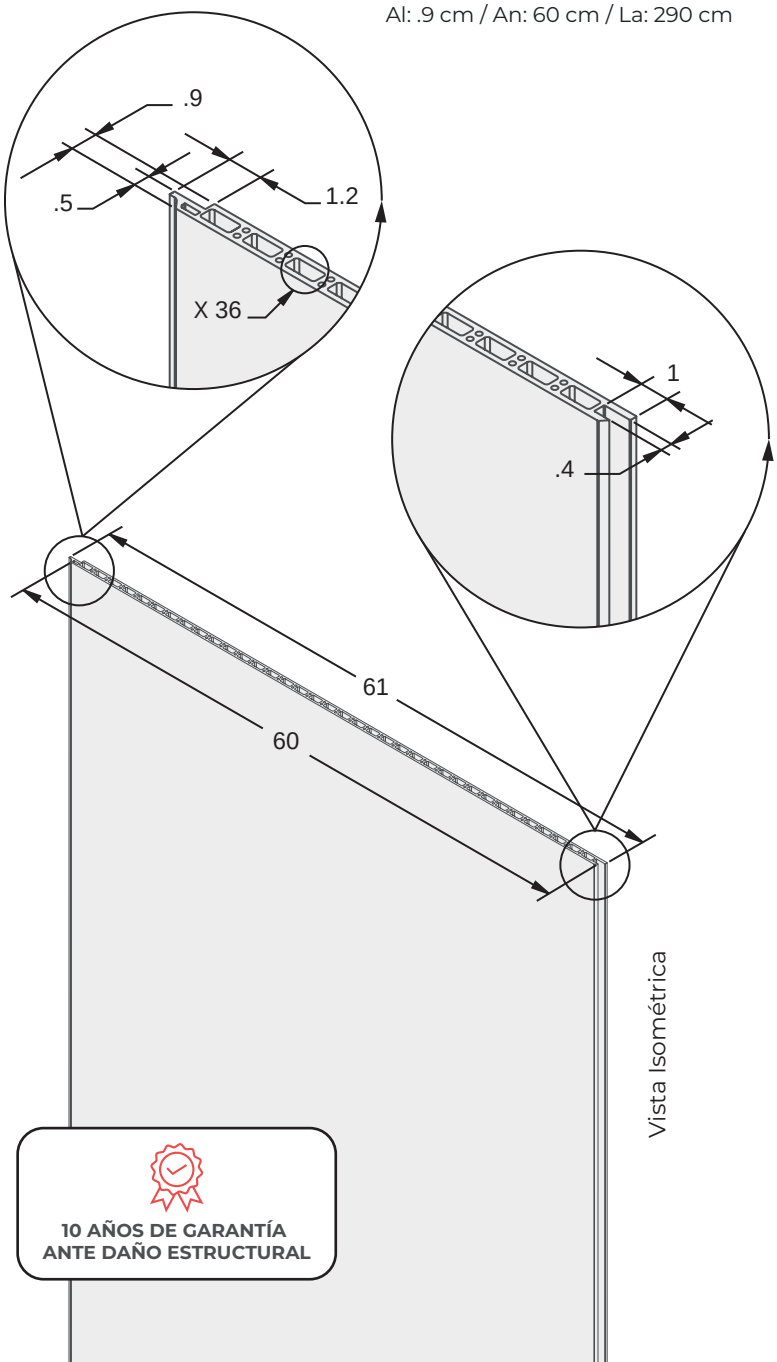

Vista Isométrica

Acotaciones en centímetros
Vista Frontal

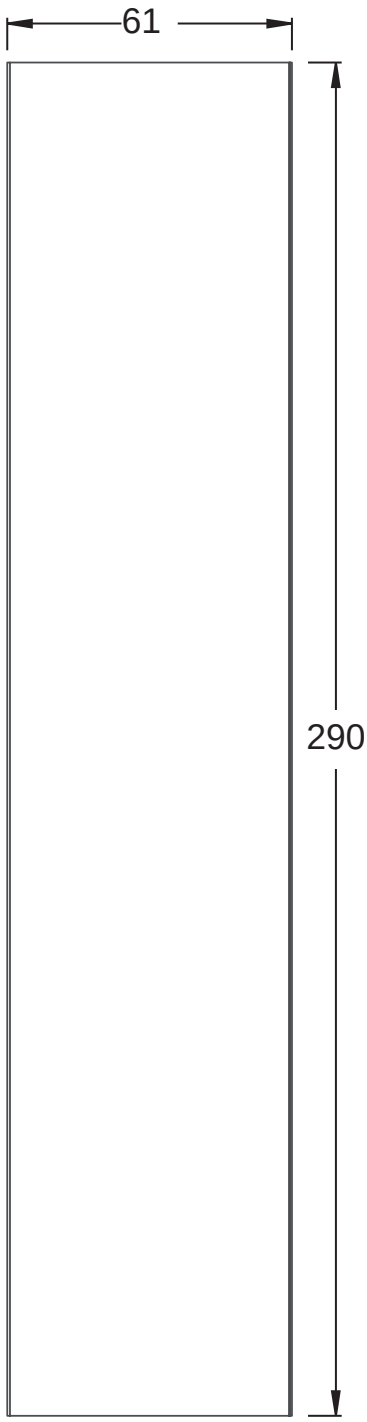

COLORES DISPONIBLES

10 AÑOS DE GARANTÍA ANTE DAÑO ESTRUCTURAL

COMPOSICIÓN DEL MATERIAL

Componentes	Descripción	Contenido
Partículas de plástico	Alta densidad de resina PVC	45%
Fibra de madera	Fibra de madera de alamo blanco malla 120	28%
Carbonato de calcio	600 malla: 1250 malla = 1:1	20%
Aditivos	1)Agente expansor 2)Antioxidantes 3)Estabilizador 4)Agente de unión 5)Pigmentos	7%

PRUEBAS FÍSICO-QUÍMICAS

Componentes	Prueba	Resultados
Densidad	ASTM D792-00	0.85 gr/cm³
Contenido de humedad	ASTM D7031-11 sección 5.15 ASTM D4442-16	1%
Absorción del agua	ASTM D7032 sección 5.5 ASTM D1761-12	0.40%
Emislón de formaldehído	ASTM D6007-14	0.1 mg/L
Nivel prueba de fuego	ISO 9239-1:2010, ISO 11925-2:2010+AC:2011	B1