S 19M Baffle

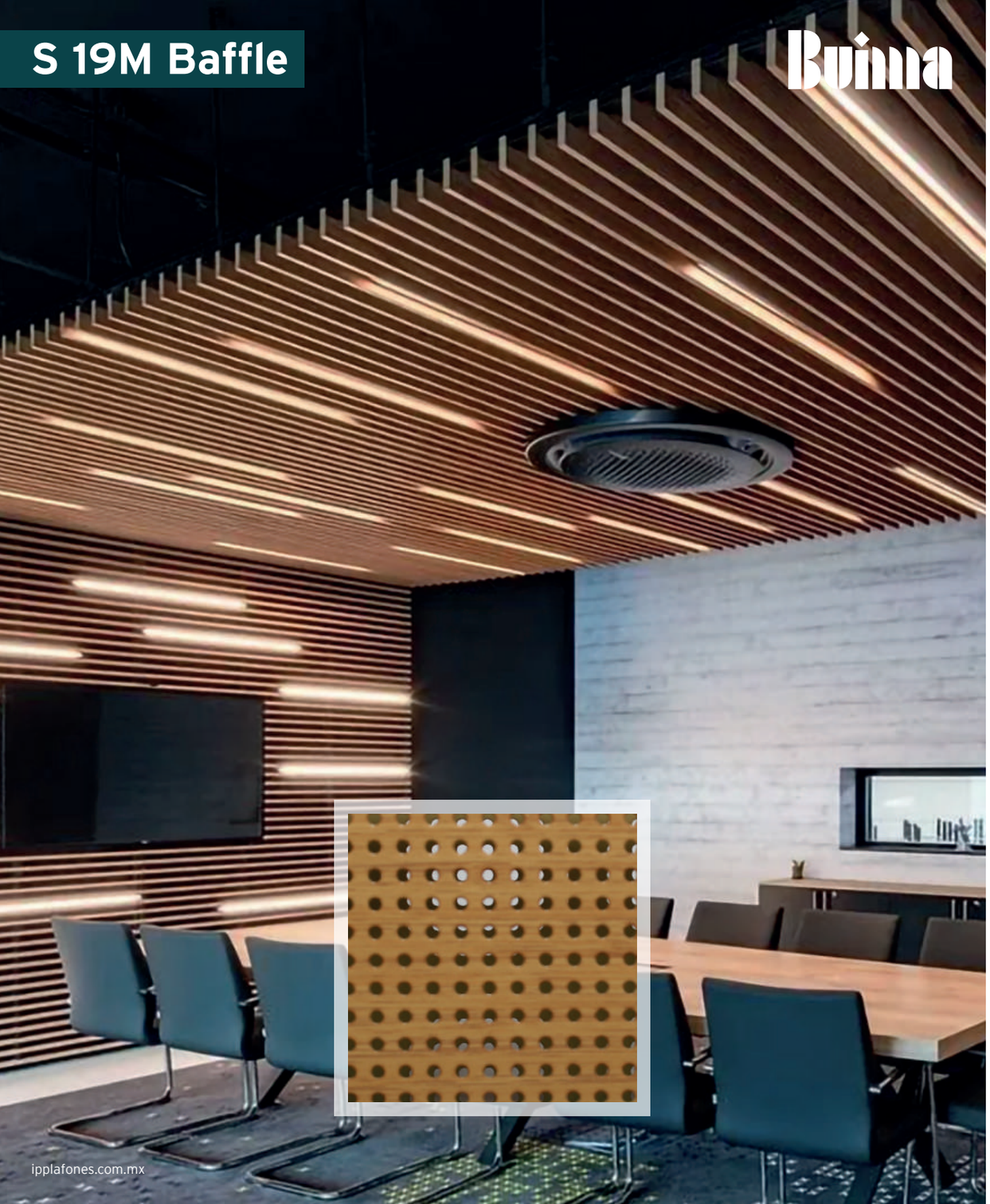

ipplafones.com.mx

IPPlafones

S 19M Baffle

Dimensiones

3000 x 100 x 30 mm
*Otras modulaciones bajo pedido

Material

Acero Galvanizado

Contenido

1 pza

Sistema

Sistema de perfil cargador

Peso

3.4 kg por pieza

Color

Dark Bamboo

*Otros colores RAL bajo pedido

Reflexión Luminica

76%

Reacción al fuego

Clase 1 ASTM E 84

Absorción Acústica

En relación al Ø de la perforación
RG 2516 Ø 2.5 = NRC 0.75
Sin perforar = NRC 0.05

Perforación

Ø 2.5 mm

*Liso

*Otras perforaciones bajo pedido

Sección

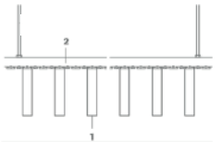

Separación entre baffles a requerimiento del cliente. (100 mm sugerido).

Detalle

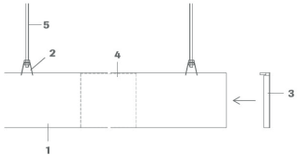

Instalación

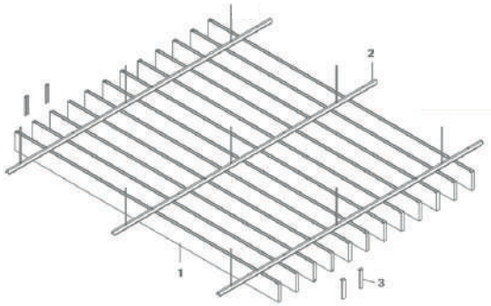

Accesorios de Instalación

1. S19M Baffle
2. Perfil cargador
3. Tapa de extremo
4. Splice para baffle
5. Colganteo